OAD.300.016

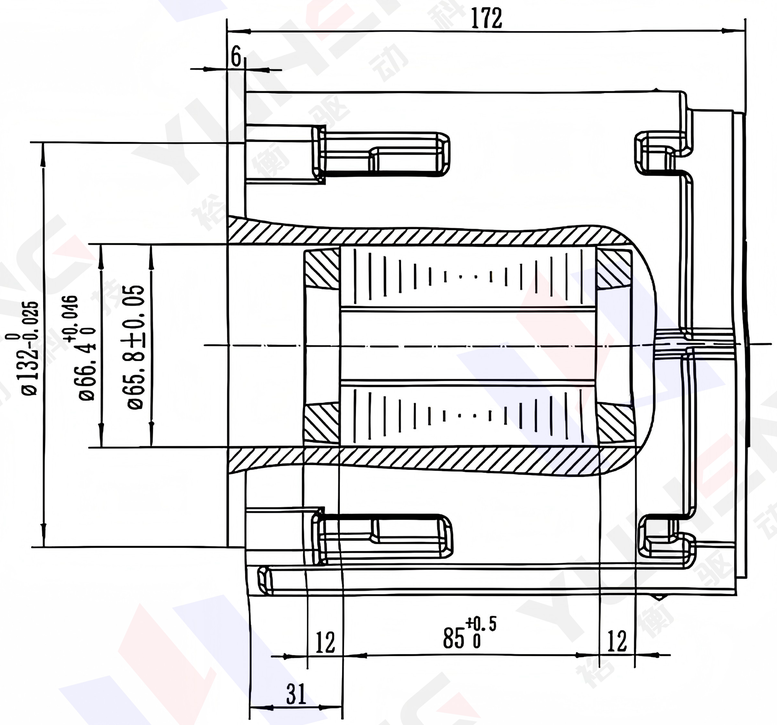

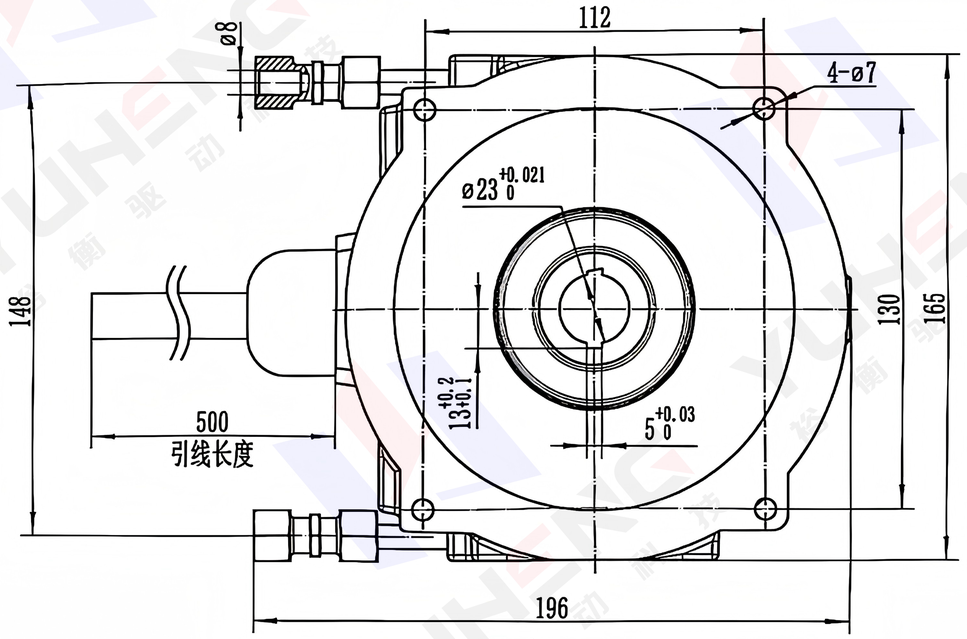

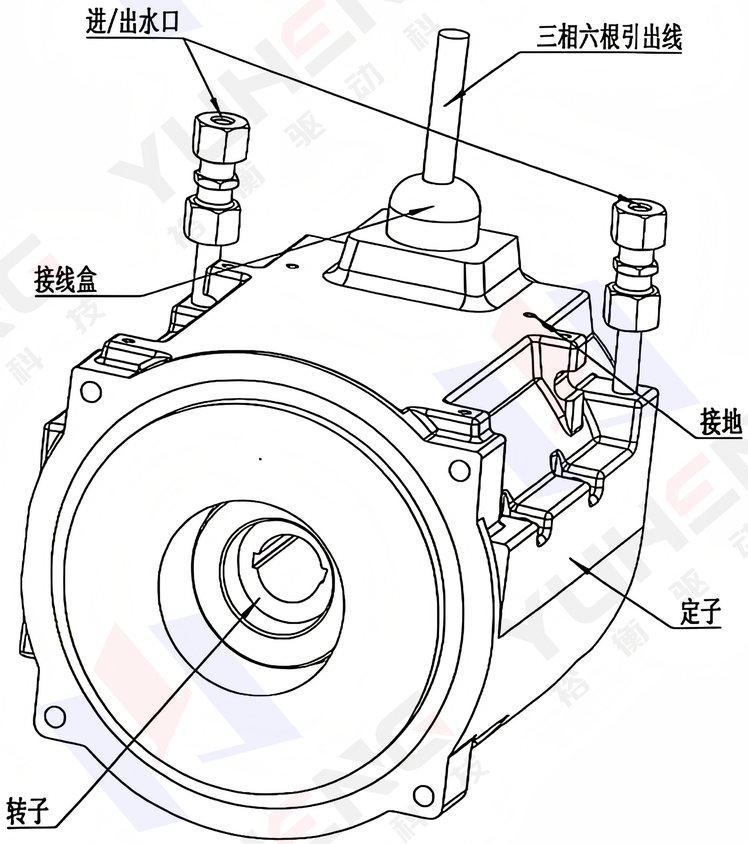

电机型号	额定功率	接线方式	额定电压	额定转速	额定电流	极数
	kW		V	rpm	A	
YB1.9-2(120-4620)	1.9	Y/Δ	380/220	4620	9.2	2

受控文件

借(领)用件登记
旧底图总号
底图总号
签字
日期
档案员 / 日期

标记	处数	更改文件名	签字	日期
设计	李宇	审批		
校核		批准		
工艺				
标准化		日期	25.12.18	

组件

图样标记	重量	比例
S1		1:2
共 张	第 张	

沈阳裕衡驱动科技有限公司

外形接口尺寸图

OAD.300.016